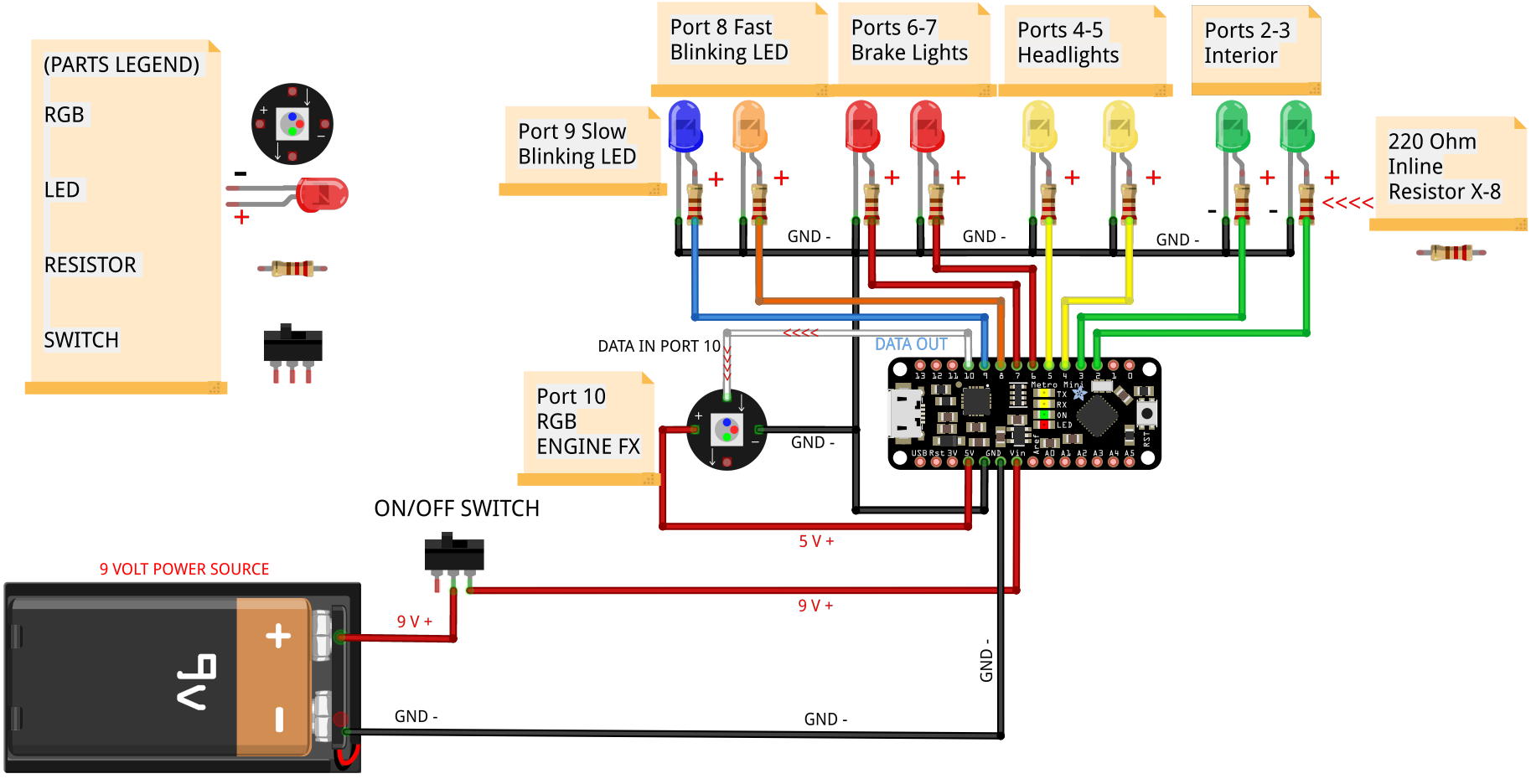1989 BATMOBILE WIRING DIAGRAM VER.1 2026